Схема подлючения радиоканального считывателя SCM-RadioKey.

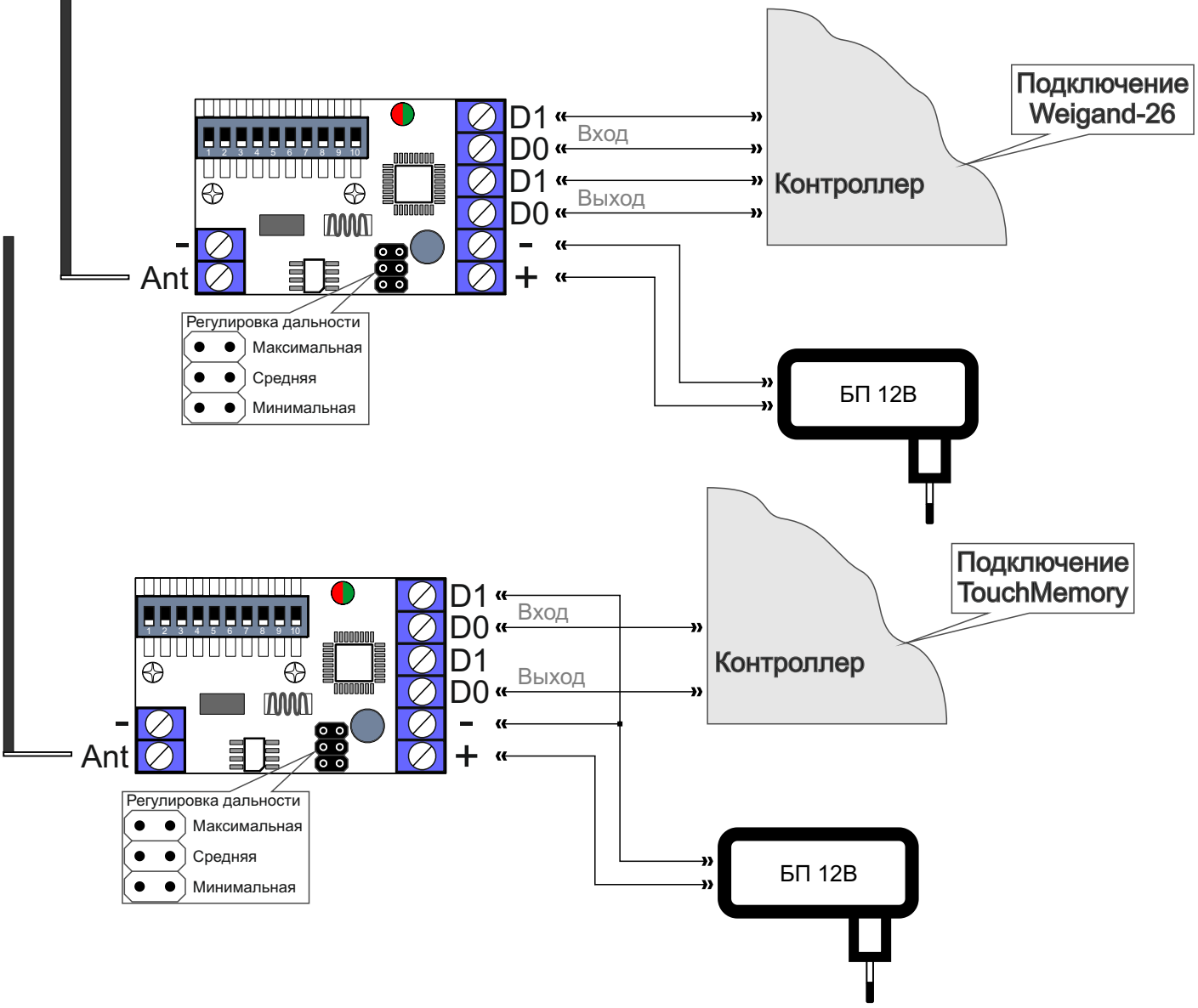

Таблица назначения переключателей.

Выбор кнопки на выходе.																
1	**on**	off	**on**	off	**on**	off	**on**	off	**on**	off	**on**	off	**on**	off	**on**	off
2	**on**	**on**	off	off	**on**	**on**	off	off	**on**	**on**	off	off	**on**	**on**	off	off
3	**on**	**on**	**on**	**on**	off	off	off	off	**on**	**on**	**on**	**on**	off	off	off	off
4	**on**	**on**	**on**	**on**	**on**	**on**	**on**	**on**	off	off	off	off	off	off	off	off
Кнопка	Любая	1	2	3	4	5	6	7	8	9	A	B	C	D	E	Любая
5	показать кнопку, в положении **on** заменяет старшие 4 бита 24-битного кода на код кнопки.															
6	в положении off работает с брелками на микросхеме HCS301, Starline, Teko. В положении **on** с брелками на микросхеме sm5162.															
Выбор кнопки на входе.																
7	**on**	off	**on**	off	**on**	off	**on**	off	**on**	off	**on**	off	**on**	off	**on**	off
8	**on**	**on**	off	off	**on**	**on**	off	off	**on**	**on**	off	off	**on**	**on**	off	off
9	**on**	**on**	**on**	**on**	off	off	off	off	**on**	**on**	**on**	**on**	off	off	off	off
10	**on**	**on**	**on**	**on**	**on**	**on**	**on**	**on**	off	off	off	off	off	off	off	off
Кнопка	Любая	1	2	3	4	5	6	7	8	9	A	B	C	D	E	Любая